Cortadores De Cable Hidráulicos

Características y ventajas

- Compacto
- Ligera
- Sin chispas; Alternativa segura a la radial
- Rápida y fiable
- Se pueden utilizar en cualquier posición
- Cuchilla templada que se puede afilar

Equipada de serie con

- Bolsa de transporte/almacenamiento

Bombas De Mano página 40
Mangueras Hidráulicas página 49
Manómetros página 52

Cortador De Cable Eléctrico - Retorno Por Muelle

modelo		**HWC 16 A**	**HWC 25 A**	**HWC 32 A**
n° art.		100.012.017	100.012.018	100.012.019
tipo cutter		cable de acero	cable de acero	cable de acero
presión de trabajo máx.	bar/Mpa	720 / 72	720 / 72	720 / 72
máx. apertura de boca	mm	20	50	32
capac. Ø cable de acero 6x7	mm	16	25	32
capac. Ø cable de acero 6x12	mm	20	30	32
capac. Ø cable de acero 6x19	mm	20	30	32
capacidad Ø de acero sólido	mm	13	19	25
capac. Ø cable acero refuerzo	mm	13	19	25
capac. Ø cable puesta a tierra	mm	18	50	32
capacidad	kN/t	52 / 5.3	146 / 14.9	249 / 25.4
contenido aceite req. (efec.)	cc	49	106	135
tipo de retorno		por muelle	por muelle	por muelle
peso, lista para su uso	kg	2.0	8.4	8.9
rango de temperatura	°C	-20 + 55	-20 + 55	-20 + 55
dimensiones (AxBxC)	mm	242 x 54 x 75	425 x 91 x 210	340 x 90 x 156

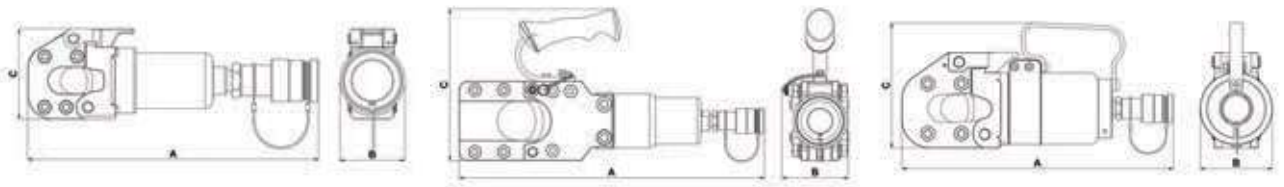

HCC 85 A

Características y ventajas

- Compacto
- Ligera
- Sin chispas; Alternativa segura a la radial
- Rápida y fiable
- Se pueden utilizar en cualquier posición
- Cuchilla templada que se puede afilar

Equipada de serie con

- Bolsa de transporte/almacenamiento

Bombas De Mano página 40
Mangueras Hidráulicas página 49
Manómetros página 52

Cortador De Cable Eléctrico - Retorno Por Muelle

modelo		**HCC 85 A**	**HCC 100 A**
nº art.		100.012.020	100.012.021
tipo cutter		cable de eléctrico	cable de eléctrico
presión de trabajo máx.	bar/Mpa	720 / 72	720 / 72
máx. apertura de boca	mm	85	100
capac. Ø cable puesta a tierra	mm	50	75
capacidad Ø de cable telefónico	mm	85	100
capacidad	kN/t	49 / 5	87 / 8.9
contenido aceite req. (efec.)	cc	65	140
tipo de retorno		por muelle	por muelle
peso, lista para su uso	kg	6.8	12.7
rango de temperatura	°C	-20 + 55	-20 + 55
dimensiones (AxBxC)	mm	485 x 76 x 245	545 x 85 x 263

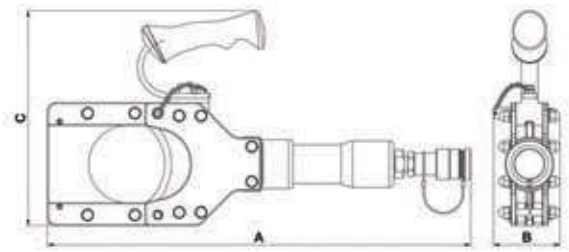

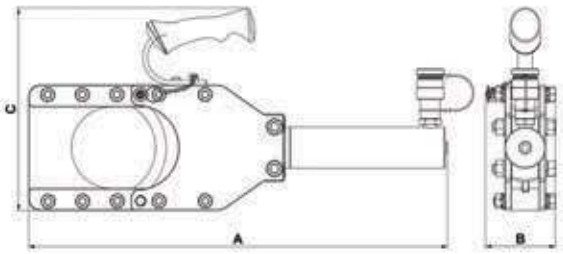

HCC 150

Características y ventajas

- Compacto
- Ligera
- Sin chispas; Alternativa segura a la radial
- Rápida y fiable
- Se pueden utilizar en cualquier posición
- Cuchilla templada que se puede afilar

Bombas De Mano página 40
Mangueras Hidráulicas página 49
Manómetros página 52

Cortador De Cable Eléctrico - Retorno Hidráulico

modelo		**HCC 150**
nº art.		100.522.150
tipo cutter		cable de eléctrico
presión de trabajo máx.	bar/Mpa	720 / 72
máx. apertura de boca	mm	150
capac. Ø cable puesta a tierra	mm	140
capacidad Ø de cable telefónico	mm	150
capacidad	kN/t	203.6 / 20.8
contenido aceite req. (efec.)	cc	452
tipo de retorno		hidráulico
peso, lista para su uso	kg	24.9

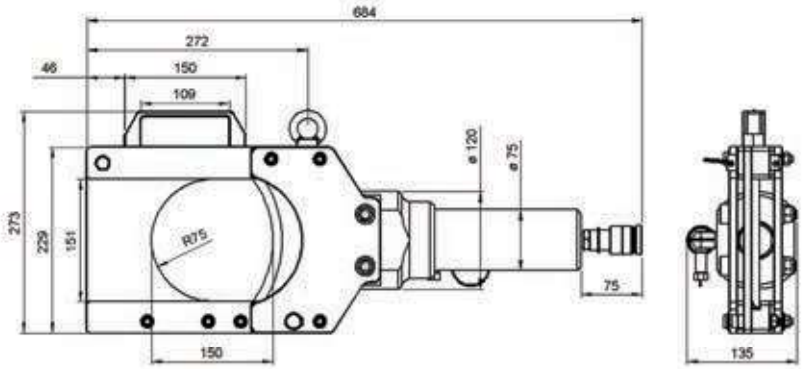

HMC 8 U

Características y ventajas

- Compacto
- Ligera
- Útil en espacios pequeños y sitios de difícil acceso
- Sin chispas; alternativa segura a la radial

Más información

ATENCIÓN: esta herramienta está diseñada para ser impulsada/accionada exclusivamente por una bomba hidráulica Holmatro de mano o de pie.

Bombas De Mano página 40
Mangueras Hidráulicas página 49
Manómetros página 52

Minicortador - Retorno Por Muelle
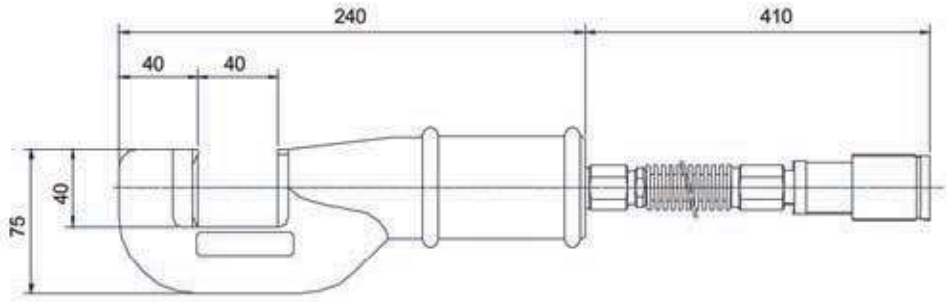
modelo		**HMC 8 U**
nº art.		100.102.032
presión de trabajo máx.	bar/Mpa	720 / 72
anchura de boca	mm	40
máx. la fuerza de corte	kN/t	78.5 / 8
contenido aceite req. (efec.)	cc	43
peso, lista para su uso	kg	3.0
rango de temperatura	°C	-20 + 55