AHS 1400 D

Características y ventajas

- Puede usarse en cualquier sitio gracias a su estructura compacta
- Ligera
- Sin chispas; apta para entornos explosivos
- Poco ruido gracias a su silenciador integrado
- Ahorra energía; se para en cuanto se alcanza la presión máxima
- No apta para levantar, ya que la bomba no tiene válvula de retención de carga

Equipada de serie con

- Conector para aire comprimido

Mangueras Hidráulicas página 49
Manómetros página 52

Bombas De Aire Comprimido - 2 Fases
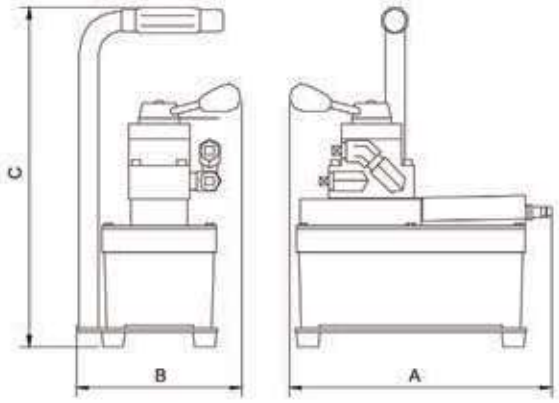
modelo		**AHS 1400 D**
nº art.		100.602.002
presión de trabajo máx.	bar/Mpa	720 / 72
salida de descarga	cc/min	960
salida de carga	cc/min	410
consumo de aire descargada	l/min	700
consumo de aire cargado	l/min	580
capacidad efectiva del depósito de aceite	cc	1400
máx . presión atmosférica	bar/Mpa	8.5 / 0.9
conexión		3/8" NPT rosca hembra
tipo de motor		aire
adecuado para (herramienta)		doble efecto
peso, lista para su uso	kg	9.6
rango de temperatura	°C	-20 + 55
dimensiones (AxBxC)	mm	315 x 180 x 372