EHW 1650 RC

Con la opción 3, la bomba es apta para aplicaciones de elevación

Características y ventajas

- Puede usarse en cualquier sitio gracias a su estructura compacta
- Ligera
- Para uso tanto horizontal como vertical
- Perfectamente adecuada para cortacables y cortatuercas
- Adecuada para herramientas y cilindros de efecto simple
- Con la opción 3, la bomba es apta para aplicaciones de elevación

Equipada de serie con

- Control remoto resistente al agua (IP 54) con cable eléctrico de 2,3 m de largo

Más información

- Opción 1: Válvula de aguja para controlar el retorno de aceite (nº art. 100.182.157)
- Opción 2: Manómetro para ver la presión (nº art. 100.182.158)
- Opción 3: Válvula de aguja y manómetro (nº art. 100.182.162)

Bomba Eléctrica Compacta
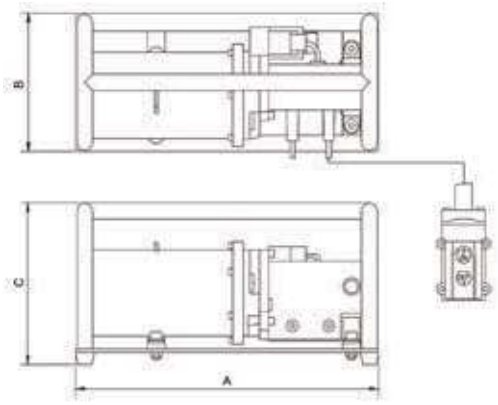
modelo		**EHW 1650 RC**
nº art.		100.551.001
presión de trabajo máx.	bar/Mpa	720 / 72
caudal de la 1a etepa / mín.	cc	2000
caudal de la 2a etepa	cc	250
capacidad efectiva del depósito de aceite	cc	1650
conexión		3/8” NPT rosca hembra
motor		230 VAC - 0.35 kW - 50 Hz - 1 Ph
cargar el mando a distancia	V	15
peso, lista para su uso	kg	11.6
dimensiones (AxBxC)	mm	416 x 190 x 222